DYNAPAC

Part of the Atlas Copco Group

CC1300C

Rulli Combinati

Dati tecnici

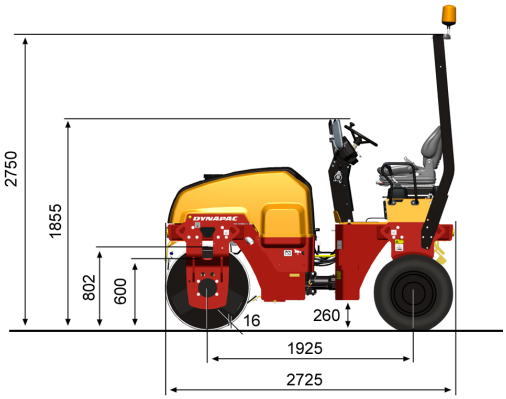

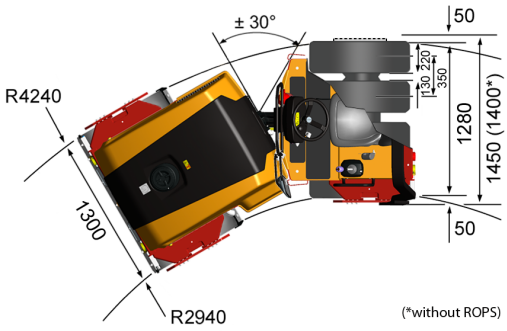

Peso	CC1300C
Peso max di esercizio	3900 kg
Peso di esercizio (ROPS)	3750 kg
Peso gruppo (anteriore/ posteriore)	1930/ 1820 kg
Avanzamento	
Velocità	0-10
Pendenza superabile (teorica)	43 %
Compattazione	
Carico statico lineare	14,8 kg/ cm
Carico per gomma	455 (kg/ wheel)
Tipo di gomme (lisce)	7.50-16
Ampiezza nominale	0,5 mm
Frequenza	52 Hz
Forza centrifuga	33 kN
Capacitá serbatoio acqua (litri)	200
Tanque de emulsión	40 litri
Motore	
Marca/ Modello	Kubota V2203- M
Tipo	Raffreddato ad acqua
Potenza nominale, SAE J1995	34 kW (45 hp) @ 2600 rpm
Capacitá serbatoio carburante	50 litri
Implanto idraulico	
Trazione	Pompa con pistone assiale con portata variabile. Motori (3) con pistone radiale a portata costante.
Vibrazioni	Pompa/ motori ad ingranaggi con portata costante.
Sterzo	Pompa ad ingranaggi con portata costante.
Freno di marcia	Idrostatico sul comando avanti/ indietro.
Freno di parcheggio/ Freno di emergenza	Failsafe multidisc on drum and wheel motors.

Visitate il sito www.dynapac.com per trovare il distributore più vicino.

Ci riserviamo la facoltà di modificare le caratteristiche senza pravviso.
Le foto e le illustrazioni non sempre mostrano la versione standard delle macchine.

cc1300c_it-20101129.171313.pdf 2010-11-29 17:13