Dumper D 70

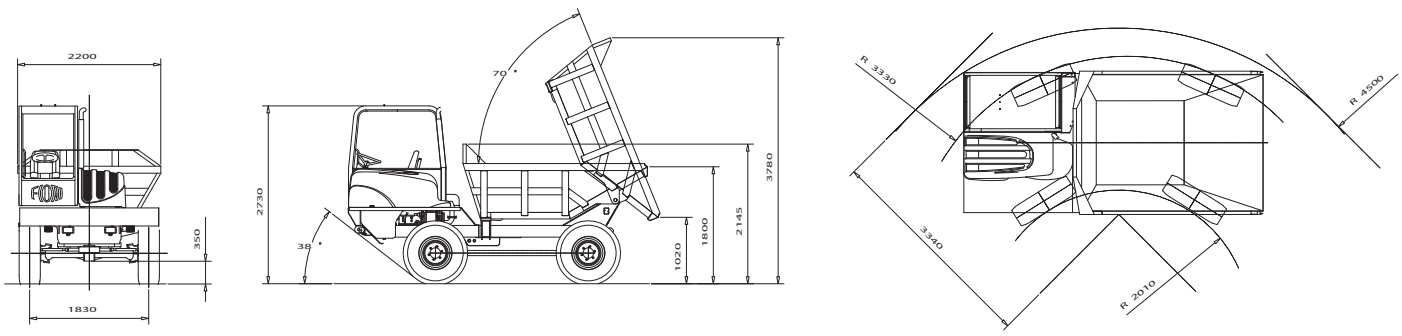

MOTORE DIESEL
Marca PERKINS diesel-turbo
1104C-44 iniezione diretta "Fastram".
Potenza max 64 kW (87 Cv) a 2.400 g/1'
Coppia max di taratura 302 Nm a 1400 g/1'
Cilindri n° 4 - Cilindrata totale 4.400 cc.
Alesaggio per corsa 105 x 127 mm.
Filtro aria cartuccia a secco.
Raffreddamento ad acqua.
Rispondente alle normative di emissione 97/68 CE ed EPA.

IMPIANTO ELETTRICO
Motorino di avviamento 12V 2,8 kW
Alternatore 12V 55 Ampères
Batteria 12V 132 Amp/h (600 Amp.)
Dispositivo avviamento e stop elettrico.
Dispositivo avviamento a freddo con termoavviatore.

TRASMISSIONE INTEGRALE 4X4
Trasmissione idrostatica "automotive"con pompa a cilindrata variabile e motore idraulico a cilindrata variabile. Dispositivo di sicurezza con consenso traslazione su acceleratore. Scambiatore olio-aria per raffreddamento olio idraulico. Cambio meccanico a due rapporti con comando elettroidraulico per "marcia di lavoro" e "marcia di trasferimento", in blocco con ponte posteriore.

1a 0 - 3.3 Km/h 0 - 3.3 Km/h
2a 0 - 8.0 Km/h 0 - 8.0 Km/h
3a 0 - 10.0 Km/h 0 - 10.0 Km/h
4a 0 - 25.0 Km/h 0 - 25.0 Km/h
Rapporto Trazione/Peso 50%

STERZO
Idrostatico (tipo ORBITROL), alimentato da pompa indipendente con comando a volante.
Cilindrata: 100 cc
Pressione max di esercizio: 150 bar
Portata pompa servosterzo: 21 l/1'
Quattro ruote sterzanti a mezzo n°2 cilindri di sterzo doppi agenti da barre di collegamento.
Dispositivo di selezione della tipologia di sterzo con comando disposto in cabina per: 2 ruote sterzanti / 4 ruote sterzanti / sterzatura a granchio. Raggio minimo di volta interno alle ruote: 2.020mm Raggio minimo di volta esterno alle ruote: 3.330mm

ASSALI
ANTERIORE: portante, oscillante (± 7,5°), sterzante con riduzioni epicicloidali finali.
POSTERIORE: portante, sterzante con riduzioni epicicloidali finali.

PNEUMATICI
Anteriori e posteriori 12.5/18

FRENI
DI SERVIZIO E DI SOCCORSO:
a disco in bagno d'olio, interni ai mozzi, agenti sulle 4 ruote, alimenta to da pompa indipendente agente su doppio circuito con miniservo. DI STAZIONAMENTO: a disco sul ponte anteriore con comando meccanico a leva.

TELAIO
Telaio in acciaio ad alta resistenza elettrosaldato.
Sollevamento della cassa a comando idraulico tramite due martinetti idraulici a doppio effetto.

IMPIANTO IDRAULICO
Pompa di ingranaggi - distributore a 1 elemento.
Portata max: 47 l/1' - Pressione max: 180 bar
Filtri olio sostituibili dall'esterno.
Aspirazione circuito chiuso pressurizzata.

RIFORNIMENTI
Serbatoio combustibile: 90 litri
Olio idraulico totale: 100 litri
Olio motore diesel: 7.5 litri

MASSE E CAPACITÁ
Massa in ordine di marcia: 4.100 kg
Capacità di carico (alla max. velocità): 7.000 kg
Capacità di cassa a raso: 3.000 litri
Capacità di cassa a colmo SAE: 4.000 litri

POSTO GUIDA
Struttura di sicurezza ROPS - FOPS. Torretta girevole, montata su ralla a sfere; sedile a struttura anatomica con sospensioni elestiche e cintura di sicurezza. Strumentazione: interrut tore quadro avviamento e stop motore, dispositivo avviamento a freddo, conta ore. Spie: temperatura liquido raffredamento motore, intasamento filtro idraulico, preriscaldo, carica generatore, luci direzione, luci di posizione, anabbaglianti, pressione olio, livello carburante,faro girevole, "warning". Interruttore commutazione luci e indicatori direzione. Contenitore porta fusibili e relé a tenuta stagna.

MISURE
Lunghezza minima di trasferimento: 4.600 mm
Larghezza massima: 2.200 mm
Altezza massima: 2.730 mm
Angoli d'attaco: 38°
Luce libera al suolo (sotto i differenziali): 350 mm

Tutte le specifiche sono indicative e possono essere variate senza preavviso